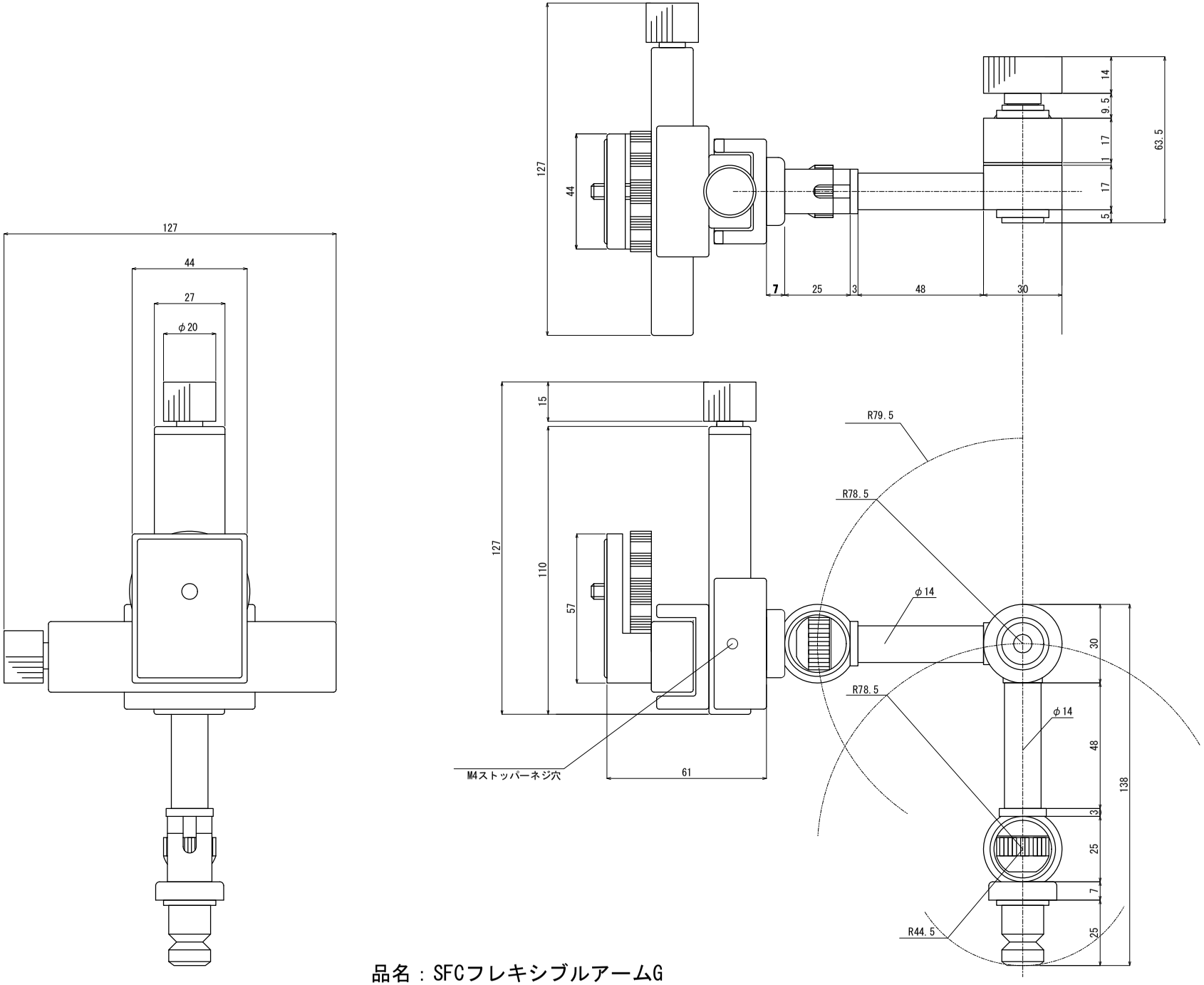

品名：SFCフレキシブルアームG