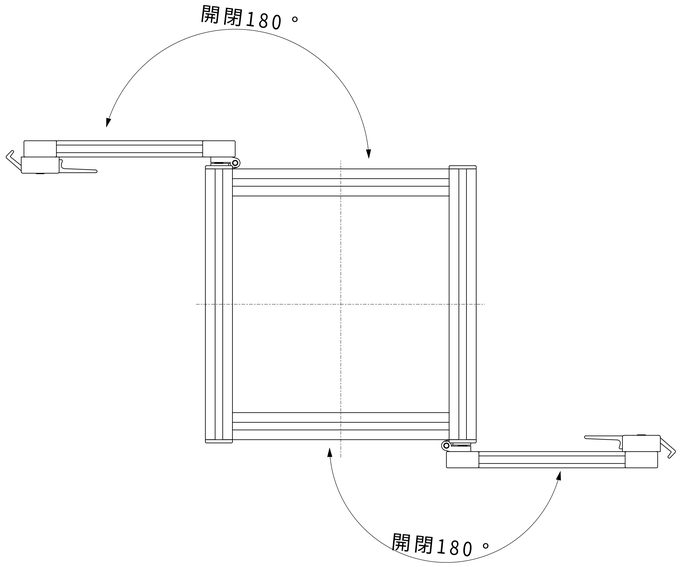

ﾄﾞｱ全閉時

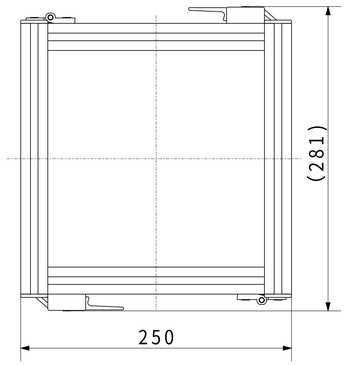

支柱部詳細

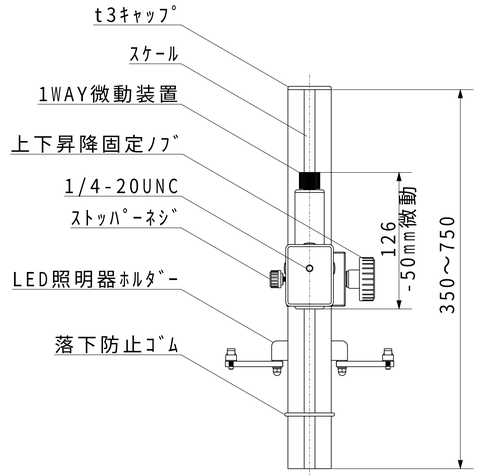

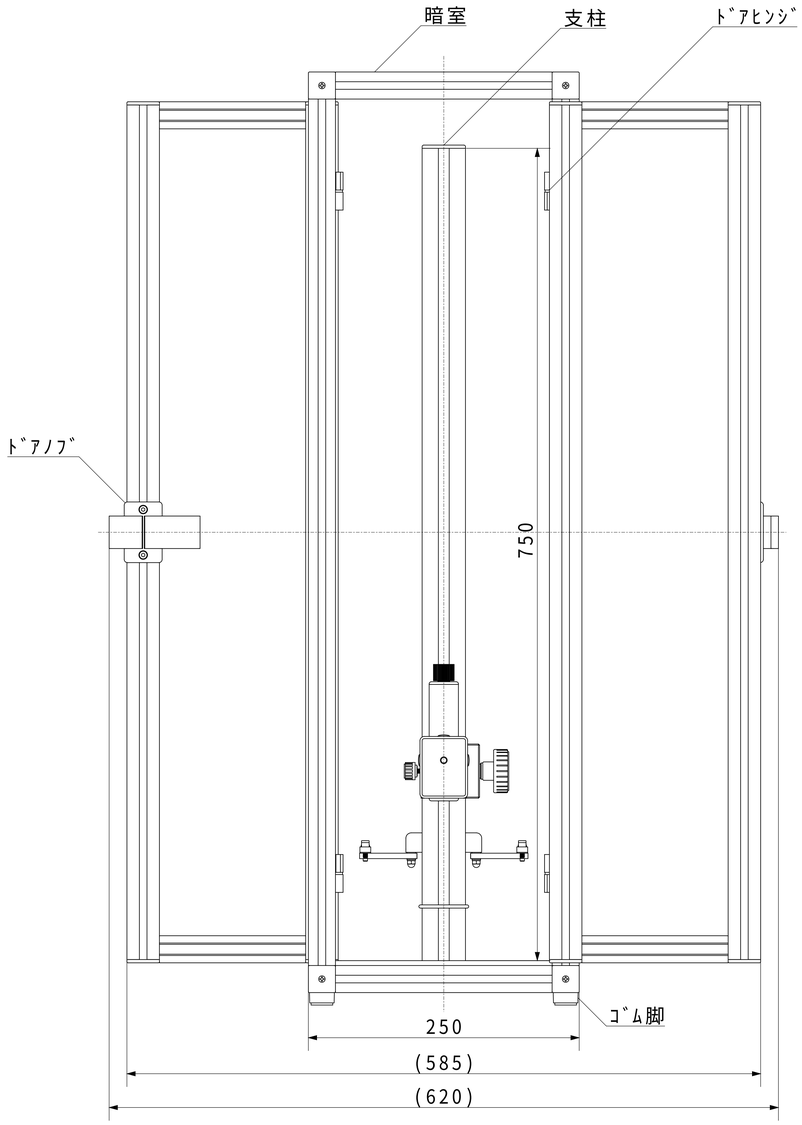

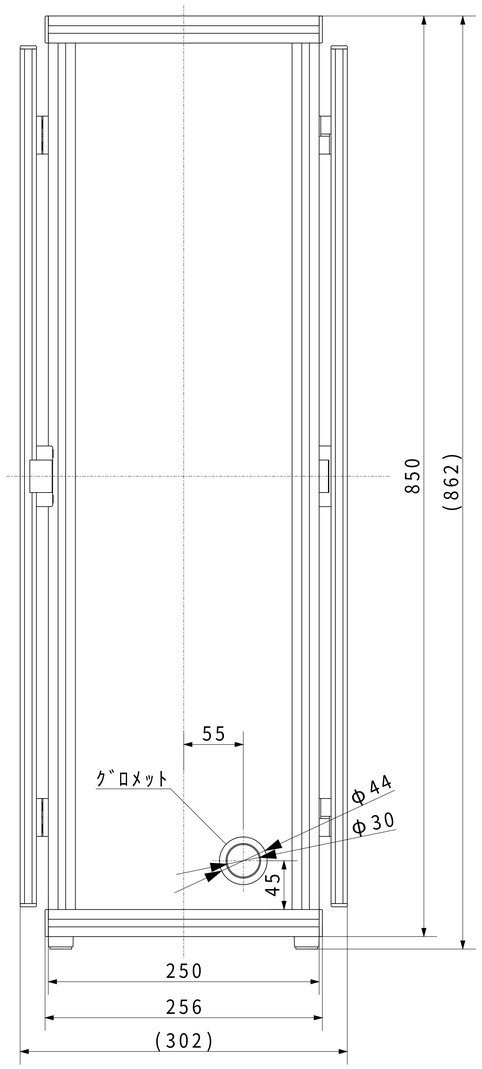

暗室ｽﾀﾝﾄﾞBB-MS-LEDH(750)