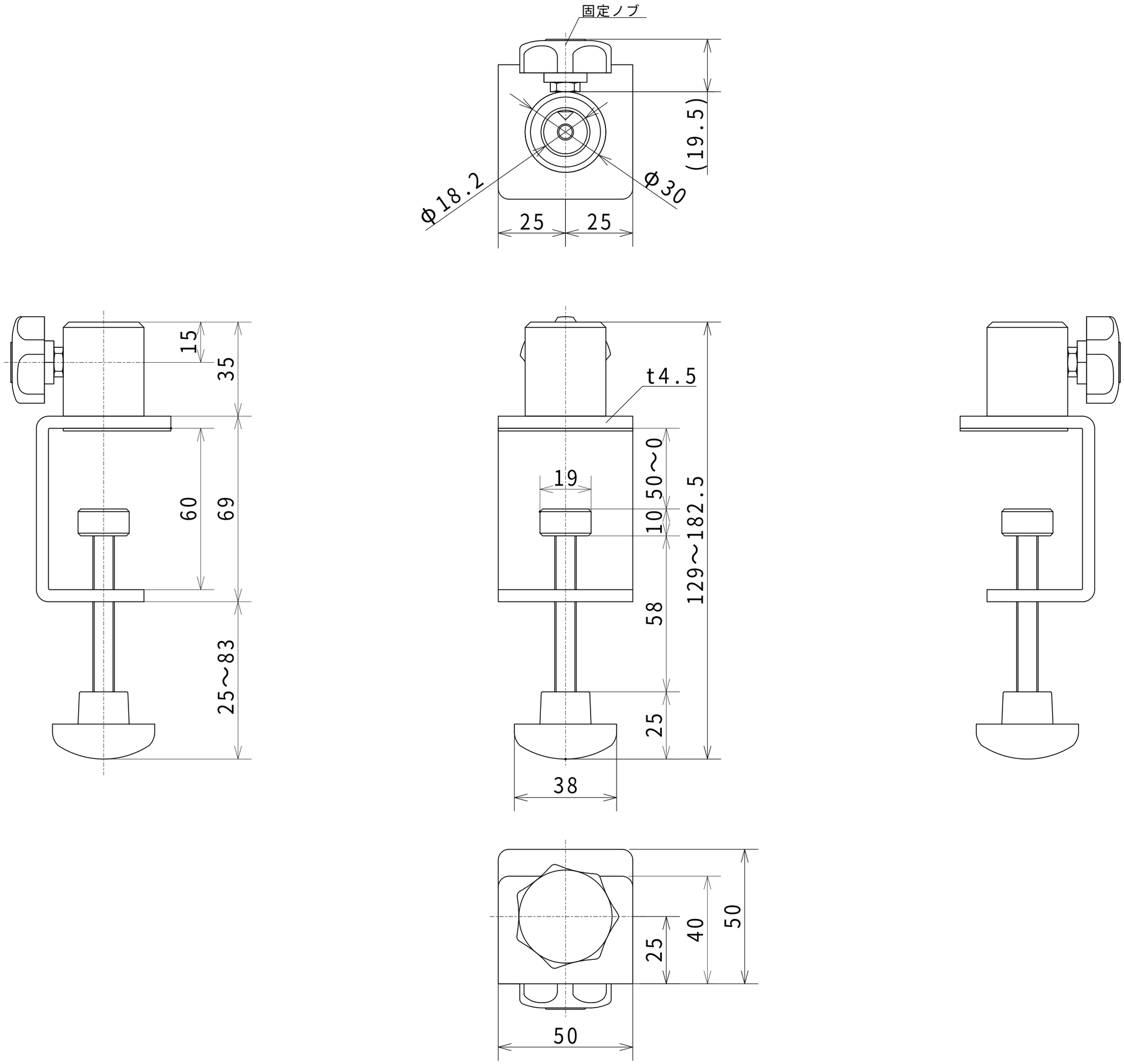
固定ノブ
(19.5)
φ18.2
φ30
25
25
15
35
60
69
25～83
t4.5
19
50～0
10
58
129～182.5
25
38
25
40
50
50

Fクランプ