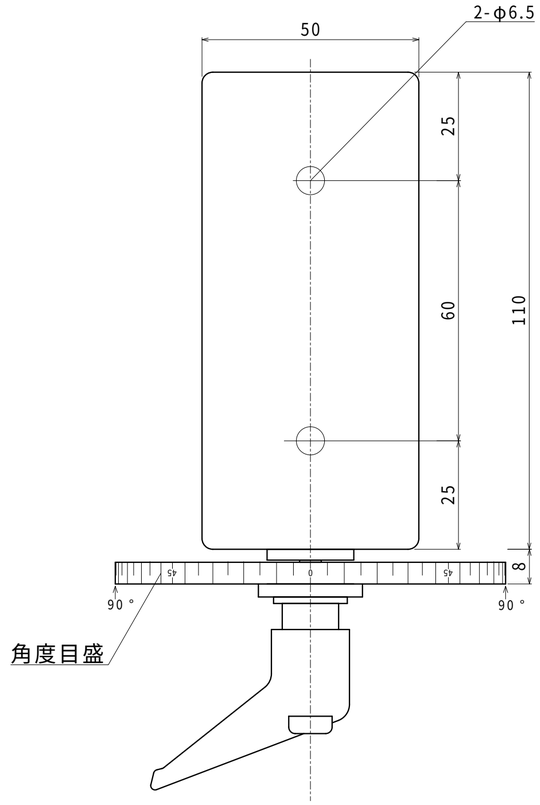
50
2-φ6.5
25
60
110
25
8
45
0
45
90°
90°
角度目盛

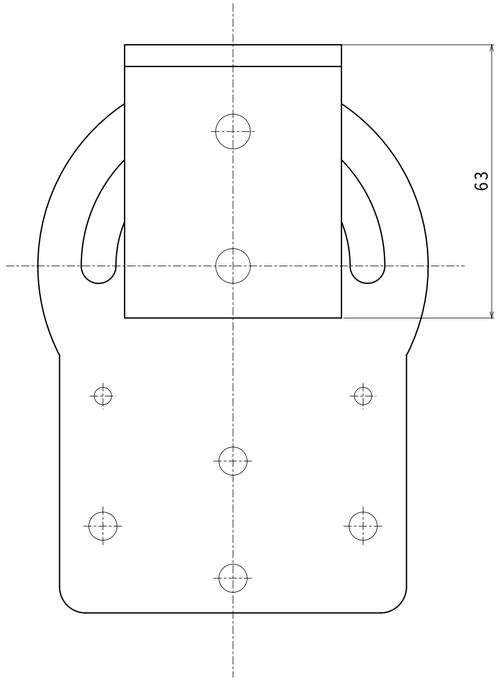
63

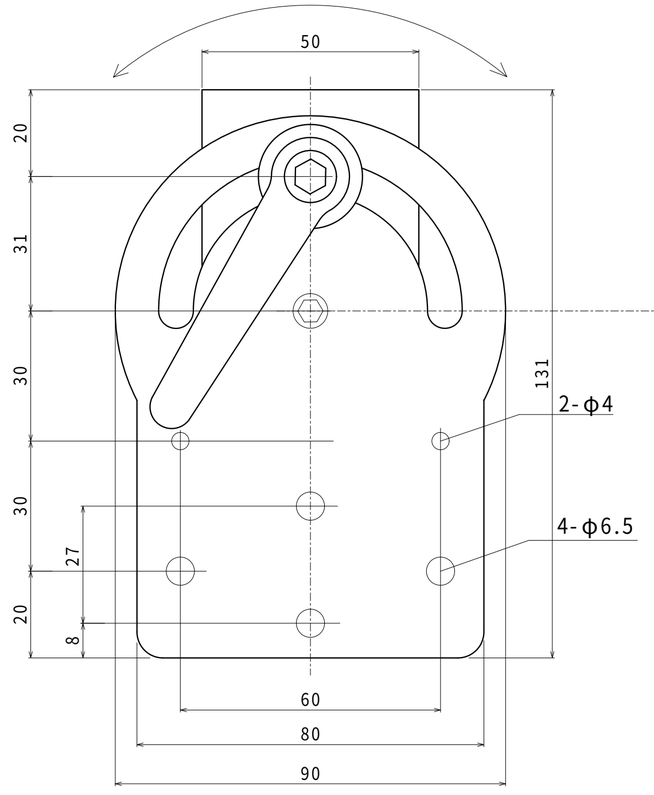
50
20
31
30
30
20
27
8
131
2-φ4
4-φ6.5
60
80
90

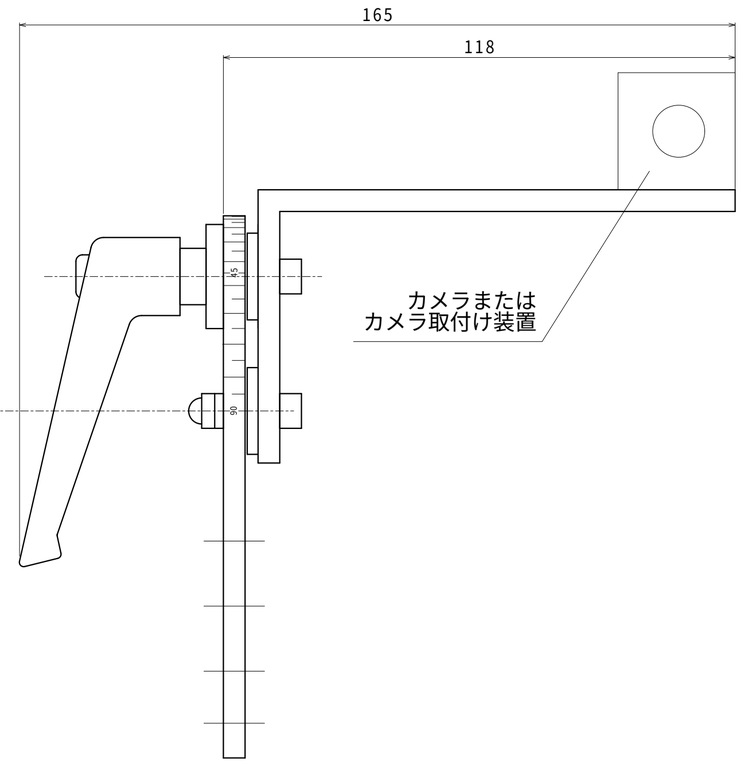
165
118
カメラまたは
カメラ取付け装置

カメラポジショナーA