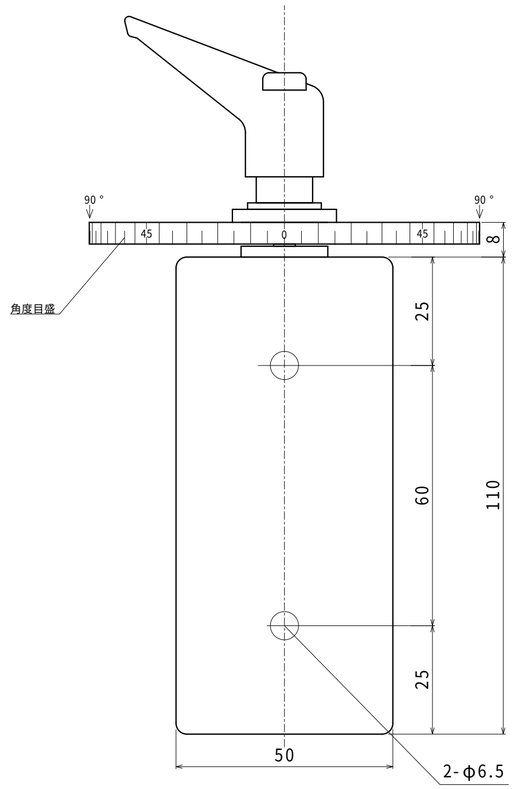
90°
90°
45
0
45
8
角度目盛
25
60
110
25
50
2-φ6.5

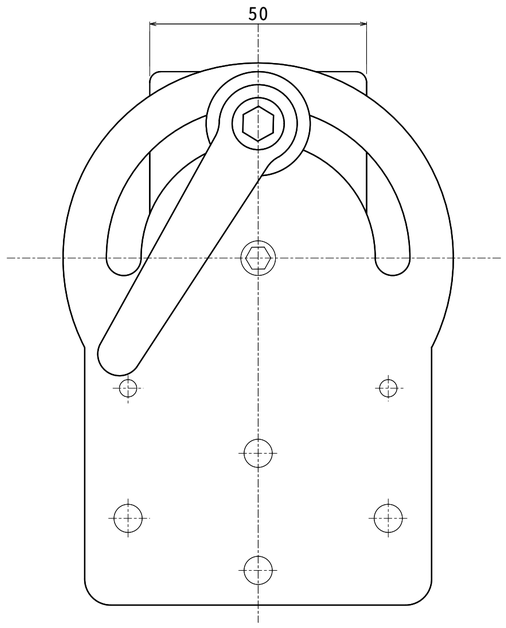
50

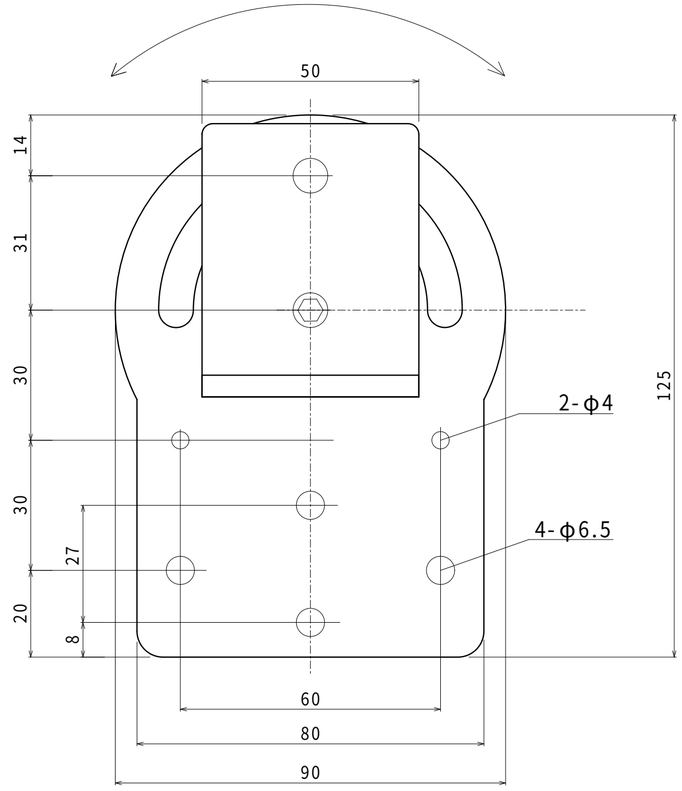
50
14
31
30
30
27
20
8
125
2-φ4
4-φ6.5
60
80
90

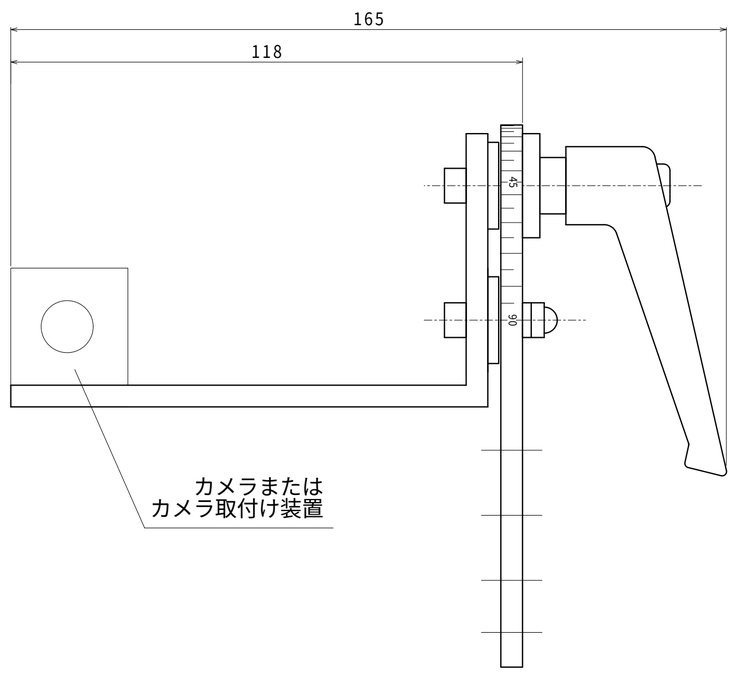
165
118
45
0.6
カメラまたは
カメラ取付け装置

カメラポジショナーB