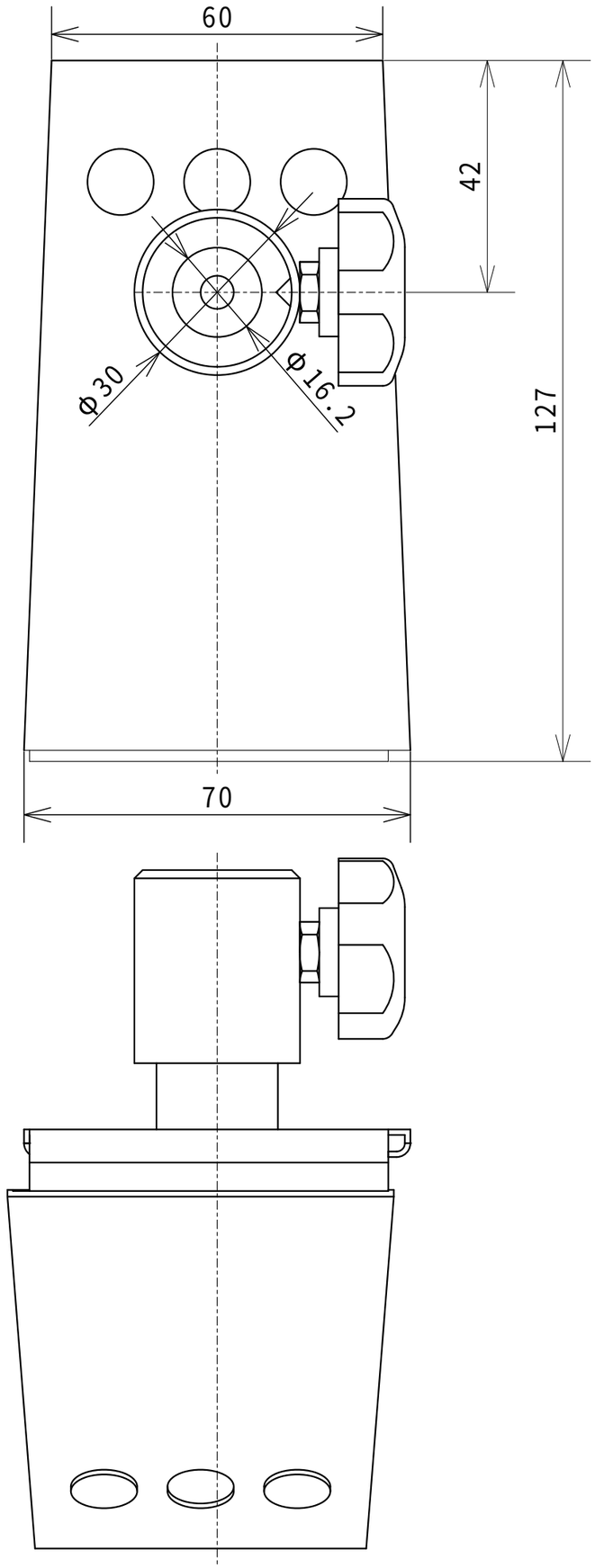

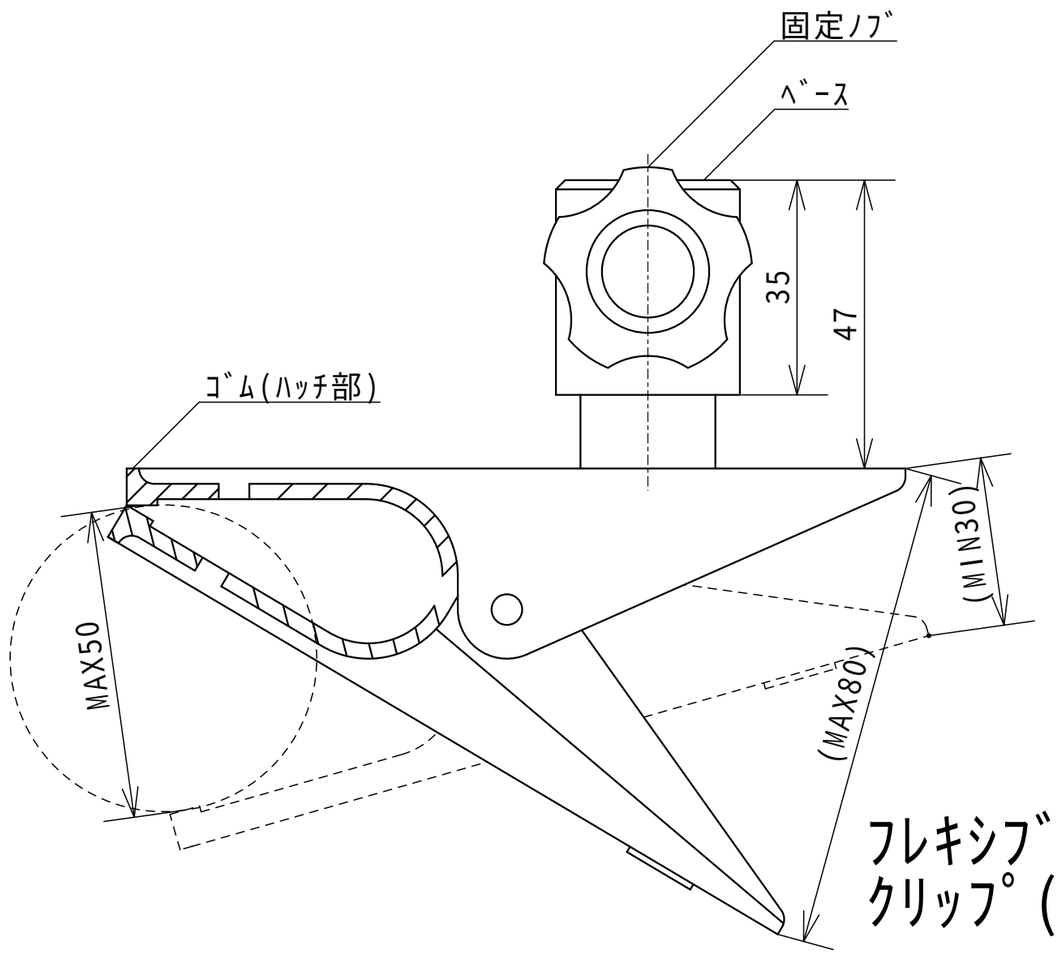

フレキシブルアーム用
クリップ(ベース付)