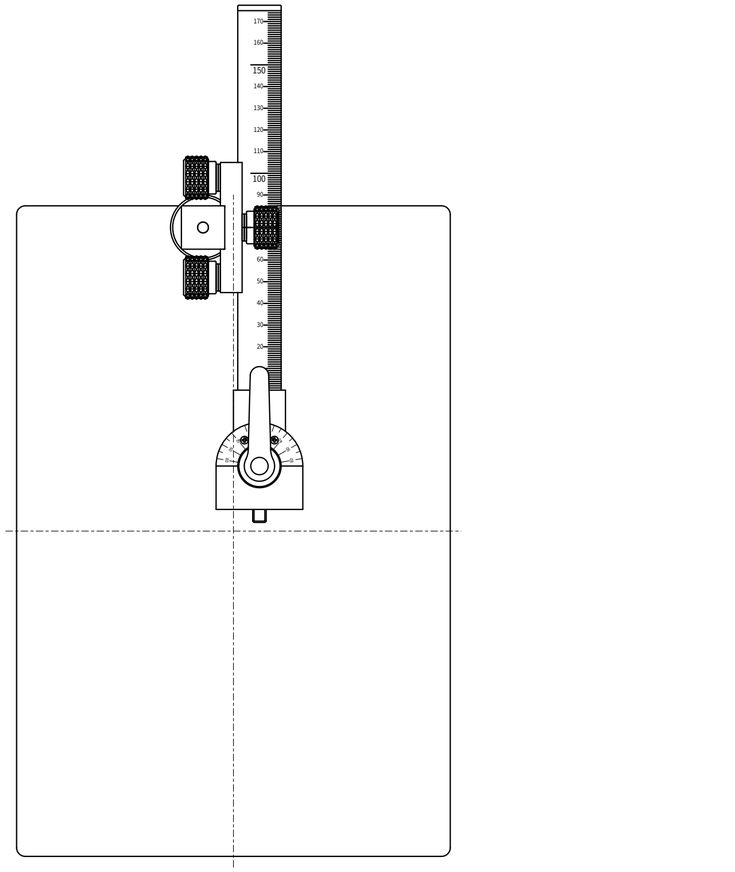

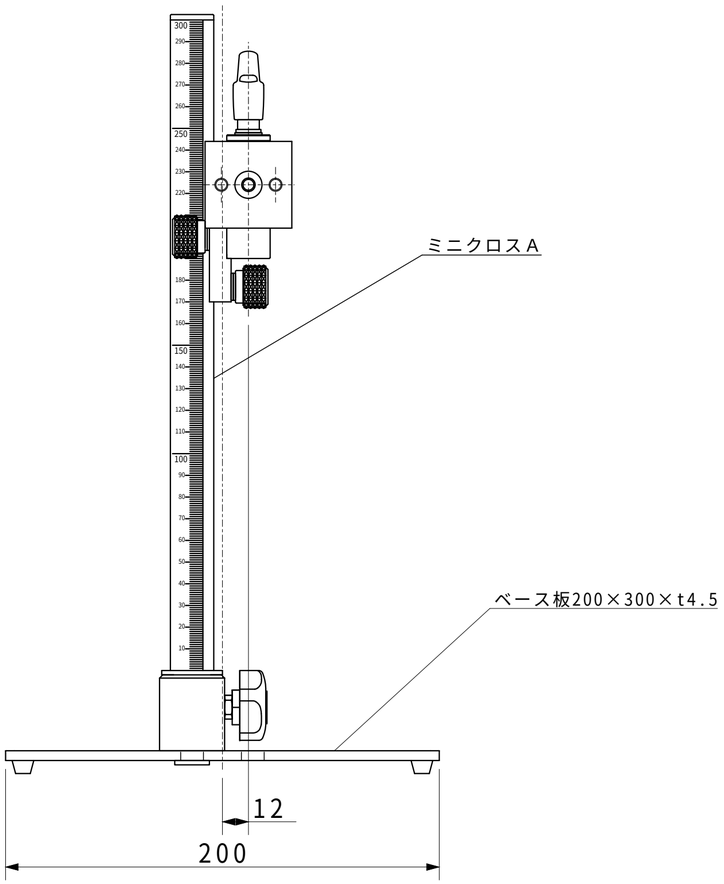

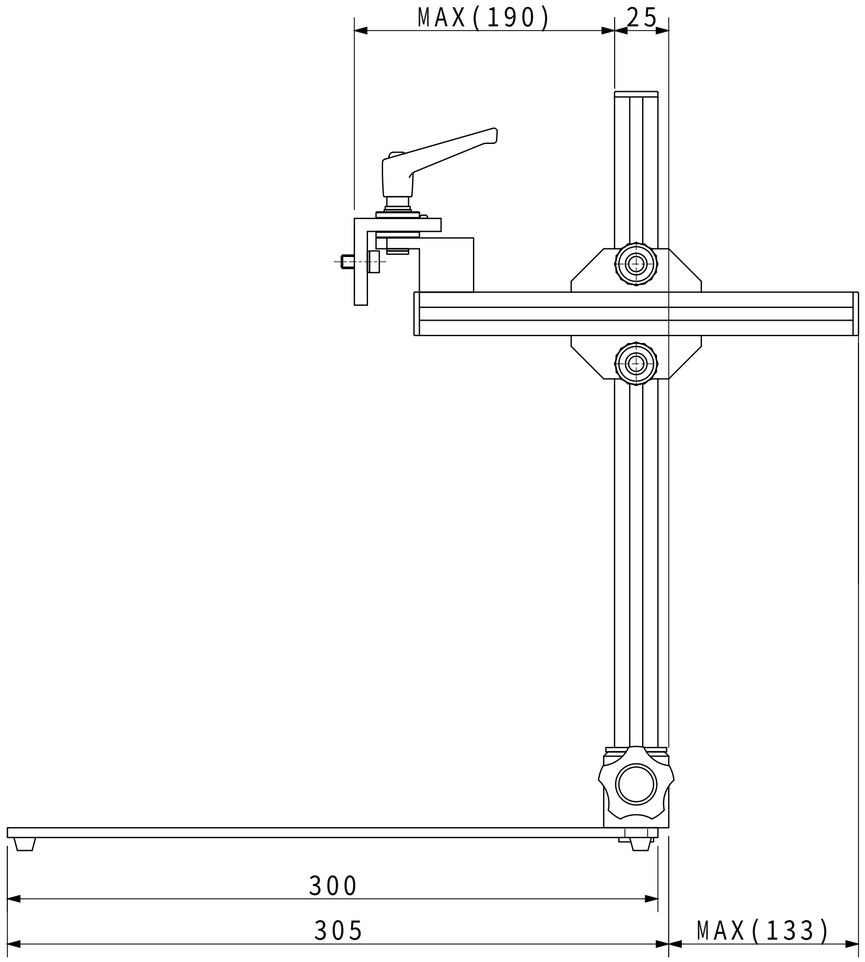

ミニクロスA
ベース板200×300