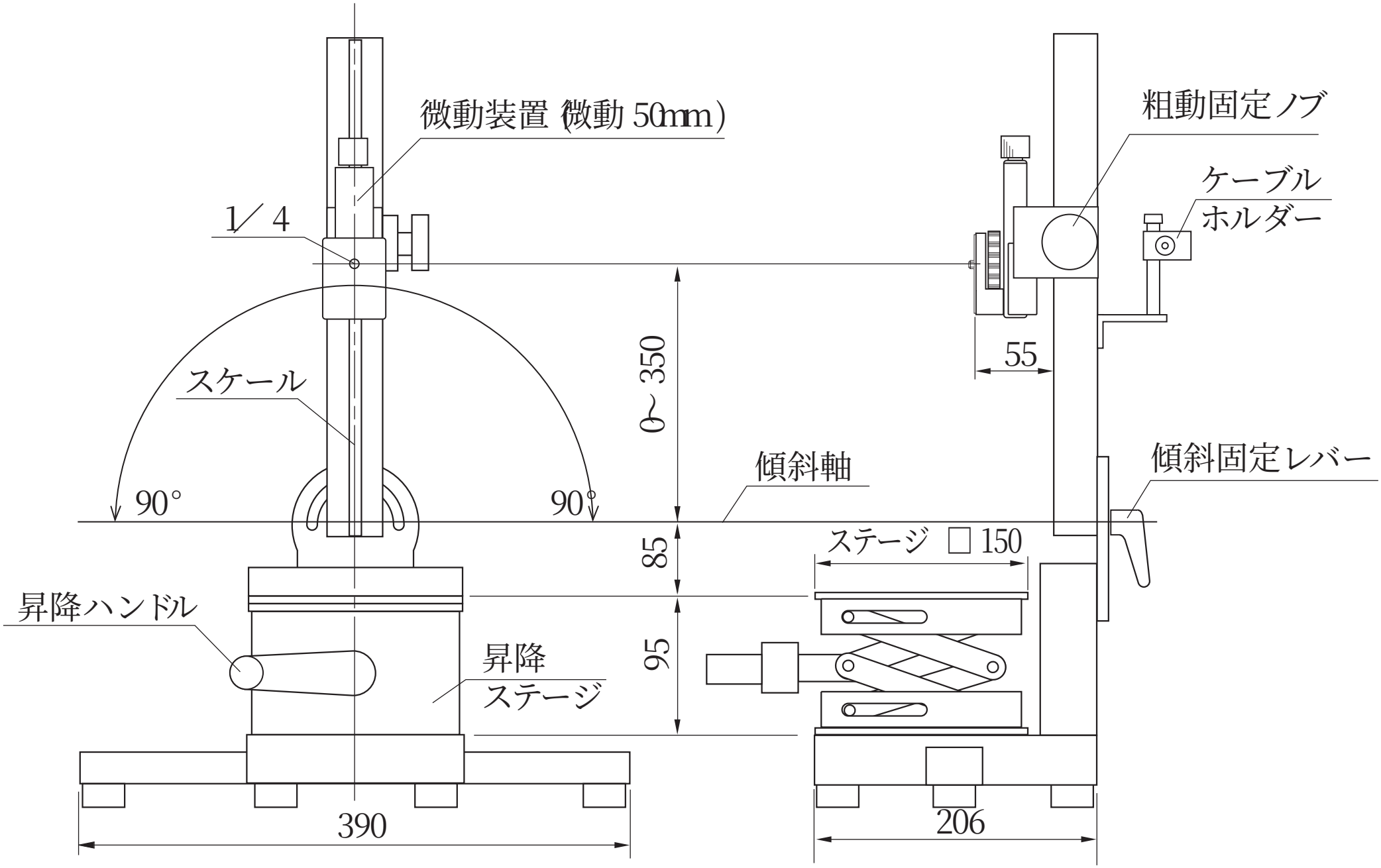
微動装置（微動 50mm）
1／4
スケール
90°
90°
0～350
85
95
傾斜軸
昇降ハンドル
昇降
ステージ
390
粗動固定ノブ
ケーブル
ホルダー
55
傾斜固定レバー
ステージ □150
206