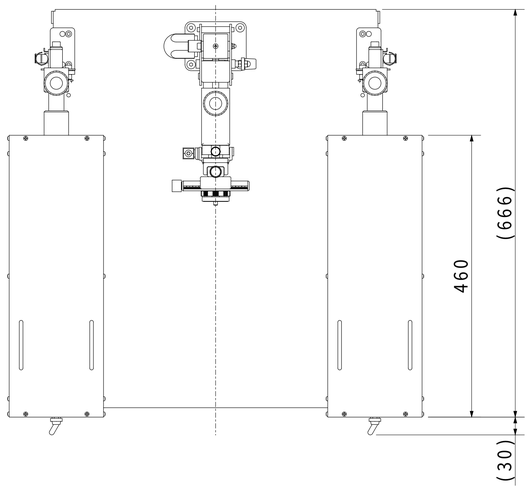

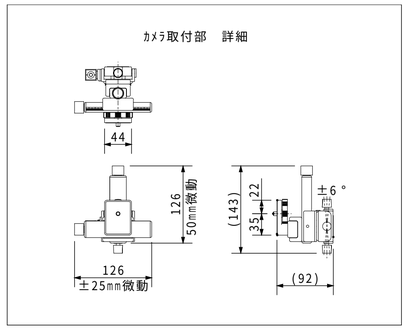

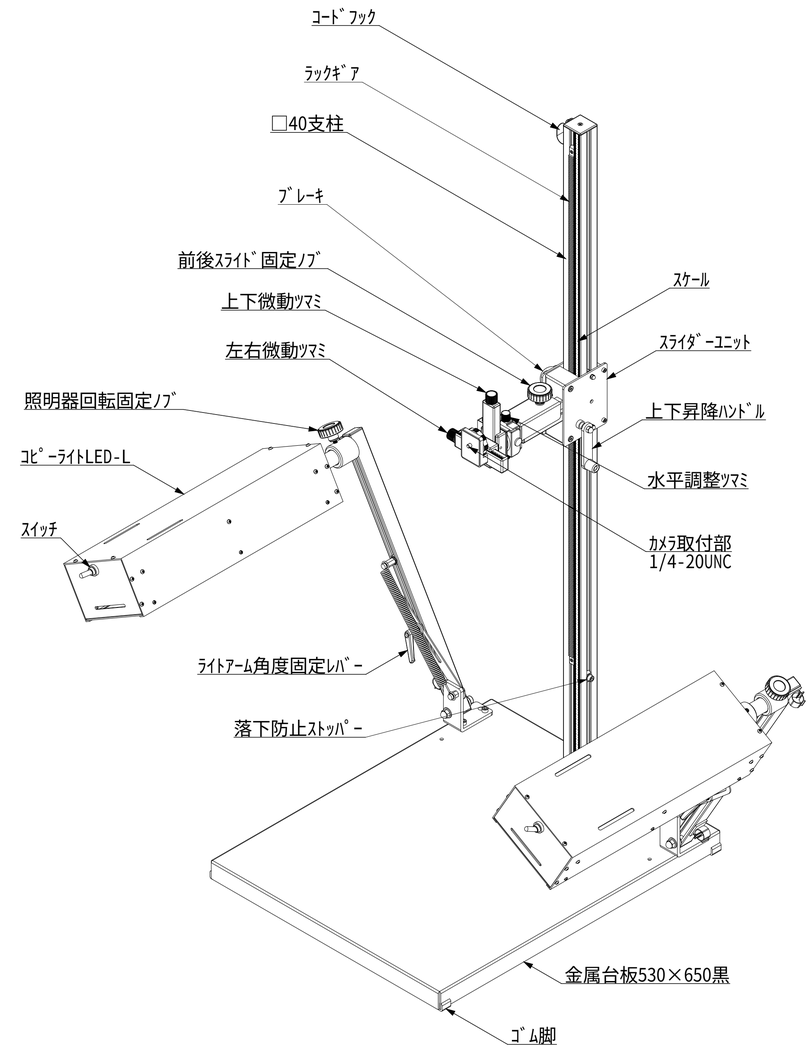

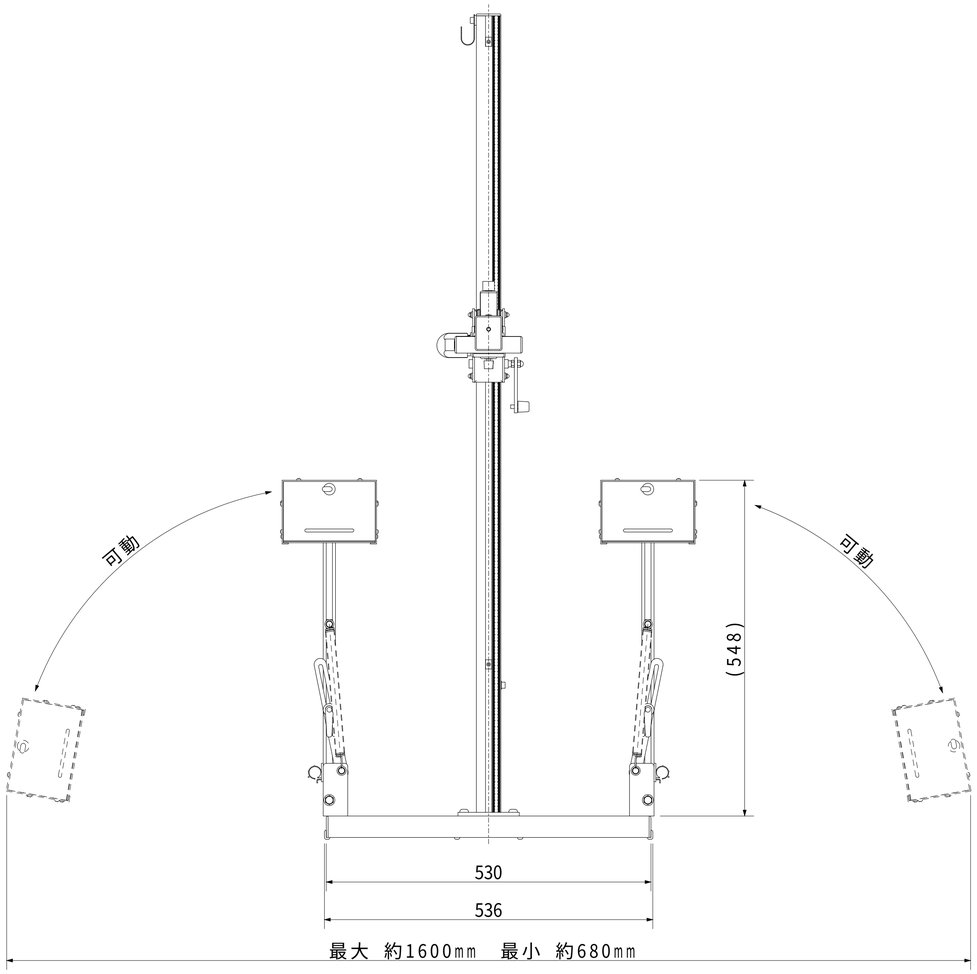

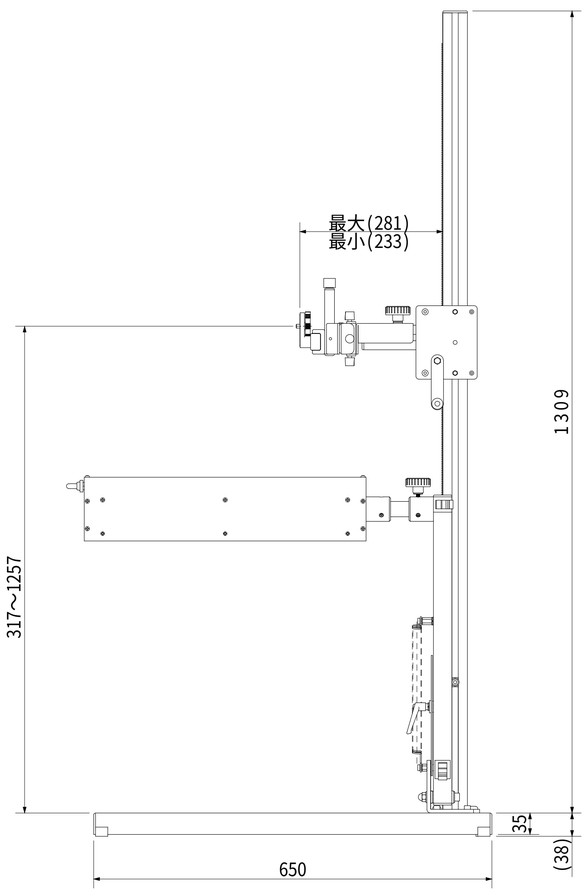

ｶﾒﾗｽﾀﾝﾄﾞ1300-LEDL