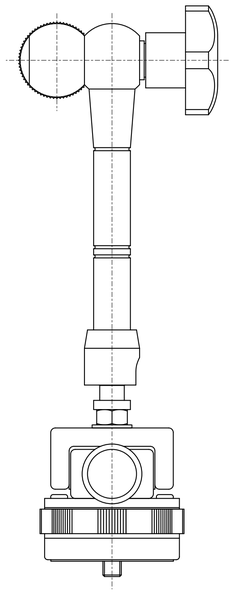

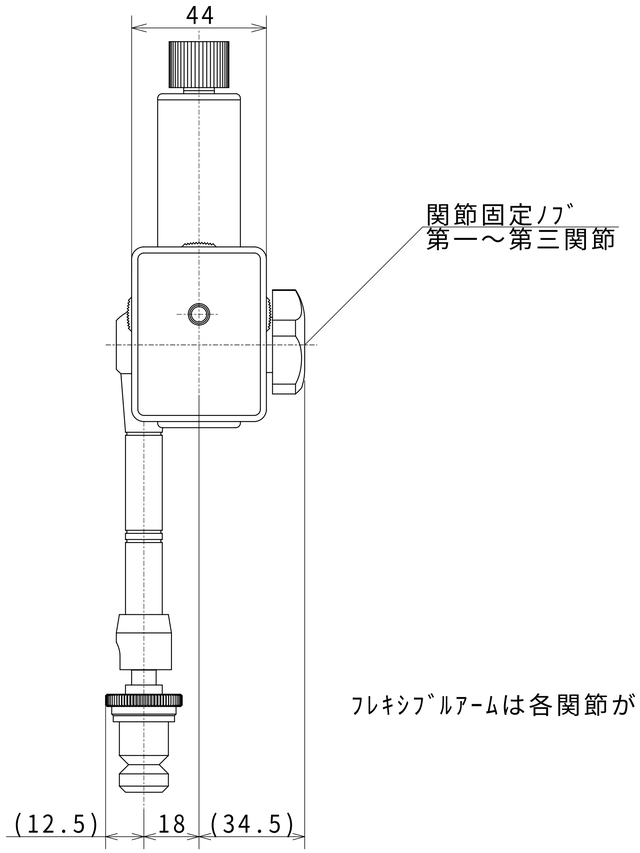

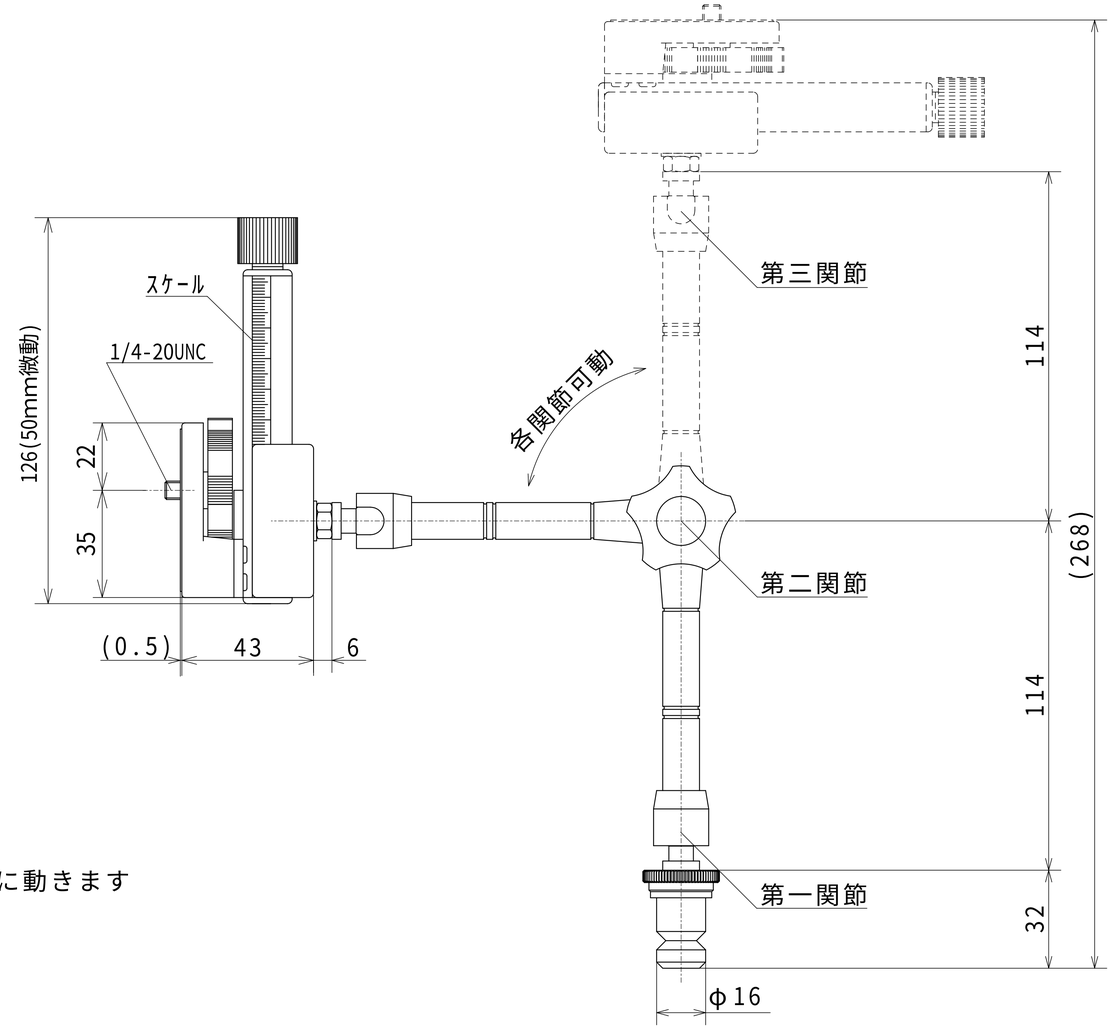

ﾌﾚｷｼﾌﾞﾙｱｰﾑは各関節がﾌﾚｷｼﾌﾞﾙに動きます

ﾌﾚｷｼﾌﾞﾙｱｰﾑ(H)ﾛﾝｸﾞﾀｲﾌﾟ